epoll 5

# Диапазон низких давлений

## 5.1 Технические характеристики

| | |
|---|---|
| Максимальное рабочее давление PS: | 30-80 бар |
| Испытательное давление PT: | PS x 1,43 бар |
| Диапазон минимальных и максимальных температур TS: | -40°C ÷ +150°C (подлежат ограничениям из-за материала баллона) |
| Номинальные емкости: | 1.5-3-5-10-15-20-25-35-55 литров |
| Давление предварительной загрузки: | ≤ 15 бар |

## 5.2 Характеристики конструкции

**СТАНДАРТНОЕ ИСПОЛНЕНИЕ (AS) ВКЛЮЧАЕТ:**

- Оболочка из сварной углеродистой стали, обработанной пескоструйным аппаратом и окрашенной с наружной стороны слоем антикоррозийной присадки.
- Клапаны из фосфорной углеродистой стали.
- Гнездовое ISO 228 G резьбовое соединение отверстия в гидросистеме.
- Баллон из стандартной маслостойкой нитриловой резины (P).
- Испытания и сертификация в соответствии с Директивой 97/23/EC.
- Предварительная загрузка азотом при давлении **5 бар** (другие значения доступны, если указано в заказе).

ПРИМЕЧАНИЕ. Технические характеристики стандартного исполнения **AS** также действительны для исполнений **AST** и **ASL**, за исключением конструкции газового бокового вентиля (смотрите страницы 36 и 37).

**ПО ЗАКАЗУ** аккумулятор может поставляться со следующими свойствами:

- ОБОЛОЧКА И КЛАПАНЫ ЗАЩИЩЕНЫ химическим покрытием никеля (толщина 25 микрон. При необходимости указать другую толщину).
- ОБОЛОЧКА И КЛАПАНЫ ИЗ НЕРЖАВЕЮЩЕЙ СТАЛИ.

**Емкость 1.5-3 и 5 литров**: максимальное рабочее давление **40 бар**.
**Емкости 10÷55 литров**: максимальное рабочее давление **25 бар**.
Для всех емкостей может поставляться сертификат на испытание материала и работ.

- БАЛЛОНЫ ИЗ БУТИЛА, НЕОПРЕНА, ЭТИЛЕНПРОПИЛЕНА, ГИДРОГЕНИЗИРОВАННОГО НИТРИЛА, НИТРИЛА ДЛЯ НИЗКИХ ТЕМПЕРАТУР (-40°C), НИТРИЛА ДЛЯ УГЛЕВОДОРОДОВ, ЭПИХЛОРИДРИНА ДЛЯ ПИЩЕВЫХ ПРОДУКТОВ.
- РАБОЧЕЕ ДАВЛЕНИЕ 50 БАР для емкостей 10÷55 литров из углеродистой стали.
- ПЕРЕХОДНИК R с резьбой ISO 228 для диаметров, указанных в таблице, другую резьбу указать или поставить заглушку.
- ФЛАНЦЕВОЕ СОЕДИНЕНИЕ ОТВЕРСТИЯ В ГИДРОСИСТЕМЕ (указать PN и DN и стандарты фланцев. Код заказа смотрите на странице 24)[1].
- ФЛАНЦЕВОЕ СОЕДИНЕНИЕ СО СТОРОНЫ ГАЗА для специальных применений[1].
- ПРЕДОХРАНИТЕЛЬНЫЙ КЛАПАН со стороны газа или со стороны жидкости или только с переходником для этого клапана (смотрите страницы 26-27)[1].
- СПЕЦИАЛЬНОЕ СОЕДИНЕНИЕ ПРОТИВ ПУЛЬСАЦИЙ со стороны жидкости (смотрите страницу 25)[1].

1) указать отдельно.

## 5.3 Размеры[2]

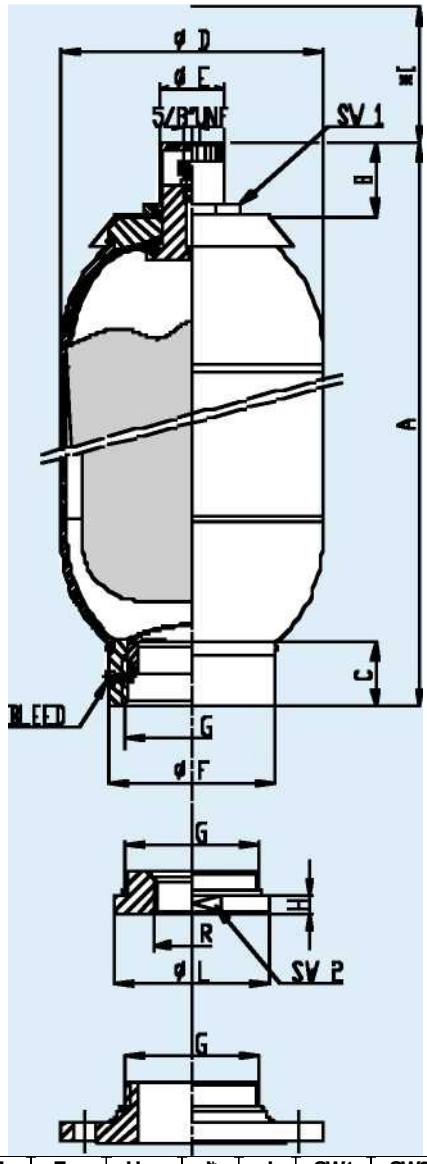


| Тип | Макс. рабочее давление (бар) | Объем газа (литры) | Сухая масса (кг) | Соединение отверстия в гидросистеме G BSP ISO228 | Соединение отверстия в гидросистеме R BSP ISO228 | A | B | C | øD | øE | øF | H | I* | øL | SW1 | SW2 |
|---|---|---|---|---|---|---|---|---|---|---|---|---|---|---|---|---|
| AS 1,5 | 80 | 1,5 | 6,1 | 2" | 0=заглушка | 330±3 | 47 | 48 | 114±1 | 25 | 75 | 11 | 140 | 74 | 32 | 70 |
| AS3 | | 2,95 | 9,1 | | 3/4"-1"-1"1/4 | 510±5 | | | | | | | | | | |
| AS 5 | | 5 | 15,7 | 2"1/2 | 1"-1"1/4-1"1/2 | 423±5 | | | 168±1,5 | | 98 | | | 88 | | 80 |
| AS 10 | 30 | 9,1 | 18 | 4" | 0=заглушка | 475±5 | 60 | 50 | 219±2 | 55 | 130 | 14 | | 130 | 70 | 120 |
| AS 15 | | 14,5 | 23 | | 1/2" | 615±5 | | | | | | | | | | |
| AS 20 | | 18,2 | 28 | | 1"1/4 | 755±8 | | | | | | | | | | |
| AS 25 | | 23,5 | 33 | | 2"-3" | 900±8 | | | | | | | | | | |
| AS 35 | | 33,5 | 47 | | | 1285±10 | | | | | | | | | | |
| AS 55 | | 50 | 65 | | | 1765±10 | | | | | | | | | | |

* I = Габаритные размеры блока предварительной загрузки.
2) = Данные относительно стандартного исполнения из углеродистой стали PS = 360 бар

Подлежит изменению

# Диапазон низких давлений

## 5.4 Компоненты и запасные части

Таблица 5.4.1 представляет перечень компонентов аккумулятора и для каждой модели номер детали, используемый при заказе запасных частей: **ЭТОТ НОМЕР ДЕЙСТВИТЕЛЬНЫЙ ТОЛЬКО ДЛЯ СТАНДАРТНОГО ИСПОЛНЕНИЯ.**

Для всех исполнений, отличающихся от стандартного необходимо предоставить **серийный номер производителя и материал.**

Баллон необходимо заказывать в соответствии с инструкциями, приведенными на странице 37 или предоставляя идентифицирующий код аккумулятора или серийный номер производителя.

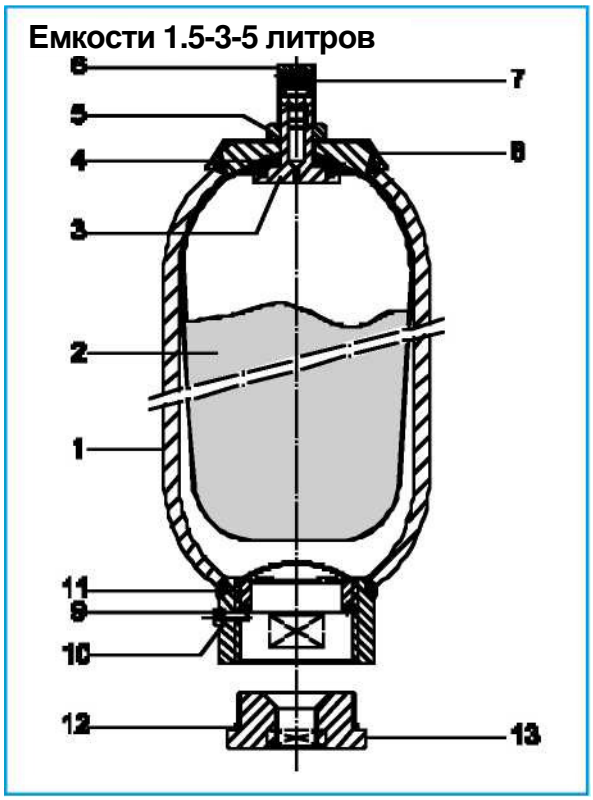


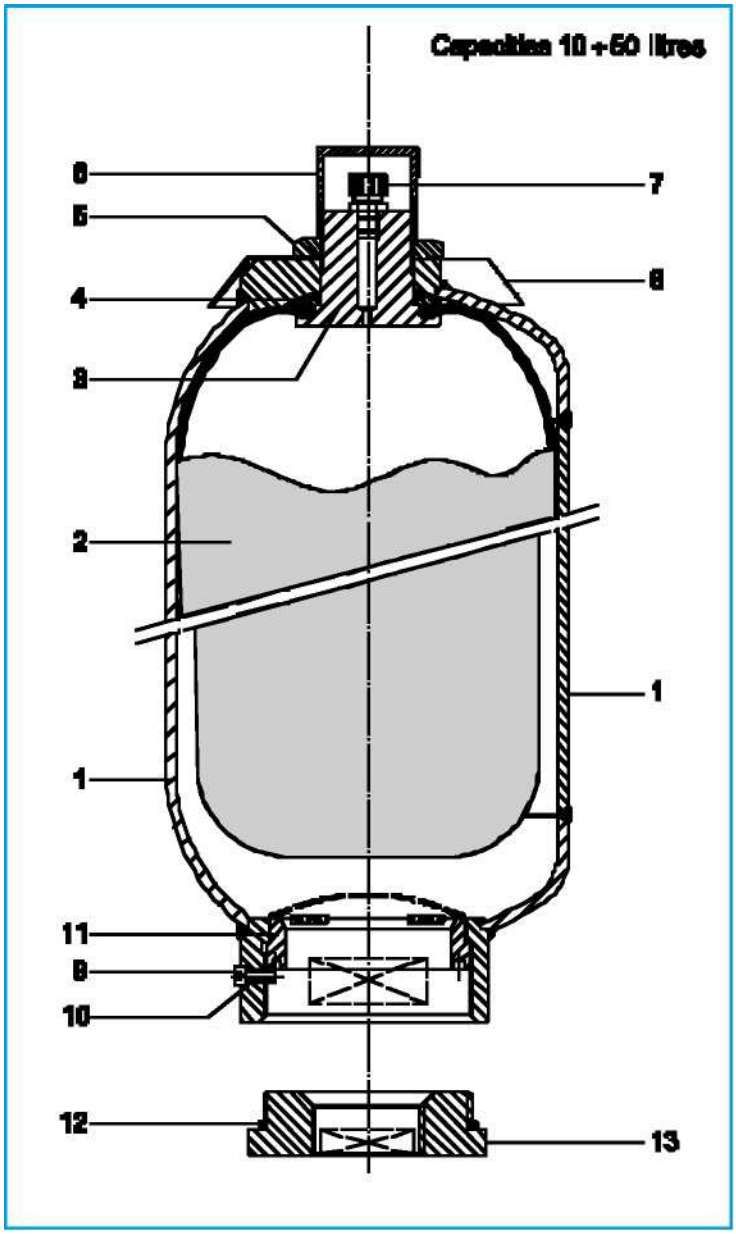


## 5.4.1 Перечень запасных частей и номер детали

| Позиция | Наименование | Шт. | Модели | | |
|---|---|---|---|---|---|
| | | | AS 1,5 - 3 | AS 5 | AS 10-15-20 25-35-50 |
| 1 | Оболочка аккумулятора | 1 | Не поставляется как запасная часть | | |
| 2 | Баллон | 1 | Смотрите подробное обозначение на страницах 36-37 | | |
| 3 | Корпус газового вентиля | 1 | 10107 | 10202 | 10333 |
| 4 | Обрезиненная шайба | 1 | 10106 | 10205 | 10334 |
| 5 | Стопорная гайка газового пластина | 1 | 10109 | | 10302 |
| 6 | Защитная крышка | 1 | 10103 | | 10301 |
| 7 | Наполнительный клапан для газа | 1 | 2072 | | |
| 8 | Паспортная табличка | 1 | 10300-B | 10300-C | 10300-D |
| 9 | Винт стравливания давления | 1 | 10316 | | |
| 10 | Уплотнительное кольцо | 1 | 10336 | | |
| 11 | Пластина против вытеснения | 1 | 10159-1 | 10241-1 | 10421-1 |
| 12 | Уплотнительное кольцо переходника | 1 | OR3218 | OR3281 | OR4425 |
| 13 | Переходник | 1 | 10323/Ø резьбы | 10244/Ø резьбы | 10444/Ø резьбы |
| Блок газового вентиля (детали 3-4-5-6-7) | | | 2022 | 2042 | 2062 |
| Наборы прокладок | | | 2032 { OR2050, 10341, 10342, OR3218 | 2052 { OR2050, 10341, 10342, OR3281 | 2082 { OR2050, 10341, 10342, OR4425 |

Подлежит изменению