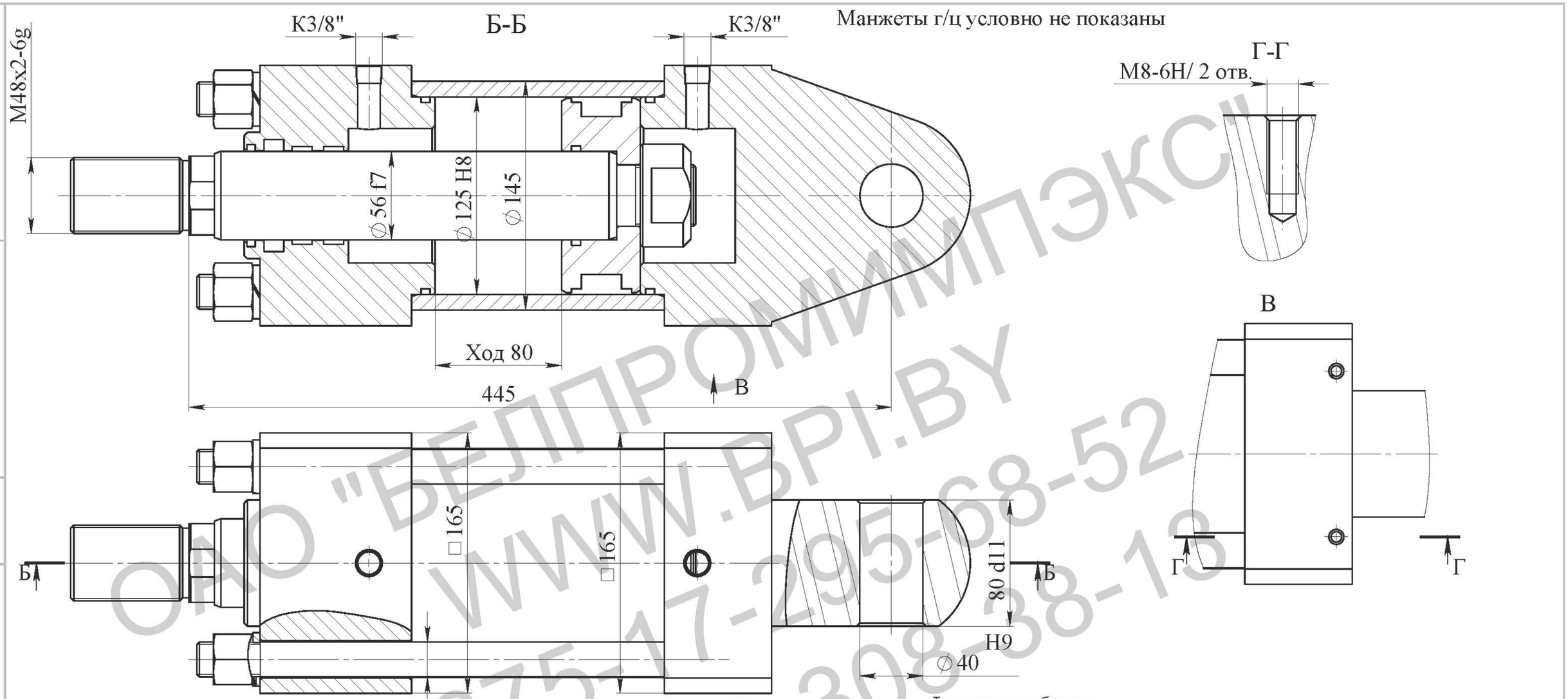

ОАО "БЕЛПРОМИМПЭКС"
WWW.BPI.BY
+375-17-295-68-52
+375-29-308-38-13

Техническая характеристика:

Диаметр поршня, мм	*125*
Диаметр штока, мм	***56***
Усилие толкающее, Кг	*19635*
Усилие тянущее, Кг	*15694*
Ход, мм	*80*
Номинальное давление, МПа	*16*
Максимальное давление, МПа	*20*
Рабочая жидкость	*-масло минеральное вязкостью 12...1200сСт*

Класс чистоты рабочей жидкости,
не грубее - 14кл. по ГОСТ17216-2001

Температура, °С

-окружающей среды	*-30...+50*
-рабочей жидкости	*-10...+80*

Номинальная скорость штока, м/с 0,3

Полный установленный ресурс,
не менее, циклов $1{,}0 \times 10^6$

90-процентная наработка до отказа,
не менее, циклов $0{,}6 \times 10^6$

Давление страгивания не более 1МПа
Давление холостого хода не более 0,5МПа
Остальные параметры по ТУ BY 100088681.002-2007

Технические требования:

1. Грунтовать Грунт 021ГФ ГОСТ25129-82. Рабочую поверхность штока и присоединительные отверстия от окрашивания предохранить.
2. Испытания гидроцилиндра производить согласно требованиям ГОСТ 18464-96.
3. Маркировать шрифтом 5-Пр3 ГОСТ 26.020-80 обозначение гидроцилиндра, производитель, месяц, год выпуска, ЕАС.
4. После проведения приемо-сдаточных работ рабочую жидкость из гидроцилиндра слить, подводящие ***отверстия заглушить транспортными пробками. Применение деревянных заглушек не допускается.***
5. Класс чистоты остатков рабочей жидкости в полости гидроцилиндра после испытаний не грубее 10 *кл. по ГОСТ17216-2001.*
6. Объем выносимой рабочей жидкости через уплотнение штока за один двойной ход по ГОСТ16514-96, класс В - 0,005 см3/м2.
7. Перед сборкой резиновые уплотнения смазать маслом рабочей жидкостью.

Изм.	Лист	№ докум.	Подпись	Дата
Разраб.				
Пров.				
Т.контр.				
Н.контр.				
Утв.				

Гидроцилиндр
ГЦ 05.125.56.80/445

Сборочный чертеж

Лит.	Масса	Масштаб
Лист	Листов	

ОАО "БЕЛПРОМИМПЭКС"
тел.+375-17-295-68-52

Перв примен | Справ № | Подп. и дата. | Инв № дубл. | Взам. инв. № | Подп. и дата | Инв № подл.

Формат А3