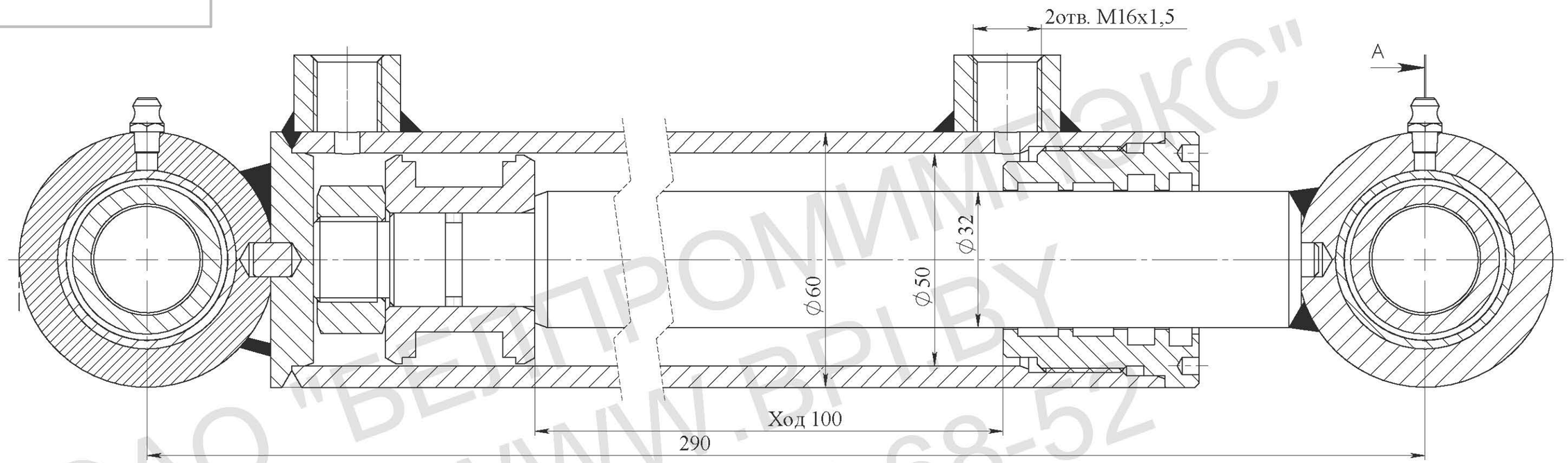

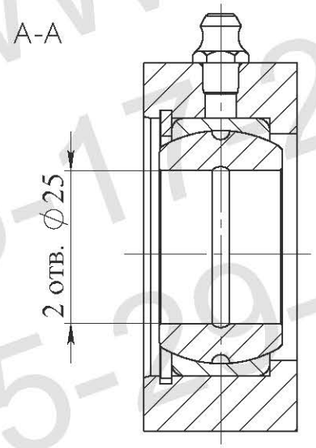

Техническая характеристика:

Диаметр поршня, мм	*50*
Диаметр штока, мм	***32***
Ход, мм	*100*
Номинальное давление, МПа	*16*
Максимальное давление, МПа	*20*
Рабочая жидкость	*-масло минеральное вязкостью 12...1200сСт*
Класс чистоты рабочей жидкости, *не грубее - 14кл. по ГОСТ17216-2001*	
Температура, °С	
-окружающей среды	*-30...+50*
-рабочей жидкости	*-10...+80*
Номинальная скорость штока, м/с	***0,3***
Полный установленный ресурс, не менее, циклов	*1,0х106/*
90-процентная наработка до отказа, *не менее, циклов*	*0,6х106/*
Давление страгивания не более	*1МПа*
Давление холостого хода не более	*0,5МПа*
Остальные параметры по ТУ BY 100088681.002-2007	

Технические требования:

1. Грунтовать Грунт 021ГФ ГОСТ25129-82. Рабочую поверхность штока и присоединительные отверстия от окрашивания предохранить.

2. Испытания гидроцилиндра производить согласно требованиям ГОСТ 18464-96.

3. Маркировать шрифтом 5-Пр3 ГОСТ 26.020-80 обозначение гидроцилиндра, производитель, месяц, год выпуска.

4. После проведения приемо-сдаточных работ рабочую жидкость из гидроцилиндра слить, подводящие ***отверстия заглушить транспортными пробками. Применение деревянных заглушек не допускается.***

5. Класс чистоты остатков рабочей жидкости в полости гидроцилиндра после испытаний не грубее 10 *кл. по ГОСТ17216-2001.*

6. Объем выносимой рабочей жидкости через уплотнение штока за один двойной ход по ГОСТ16514-96, класс В - 0,005 см3/м2.

7. Перед сборкой резиновые уплотнения смазать маслом рабочей жидкостью.

Изм.	Лист	№ докум.	Подпись	Дата	Гидроцилиндр ГЦ 50.32.100/290	Лит.	Масса	Масштаб
Разраб.								
Пров.						Лист	Листов	
Т.контр.								
Н.контр.					ОАО "БЕЛПРОМИМПЭКС" тел.+375-17-295-68-52			
Утв.								

Перв примен

Справ №

Подп. и дата.

Инв № дубл.

Взам. инв. №

Подп. и дата

Инв № подл.

ОАО "БЕЛПРОМИМПЭКС"
WWW.BPIBY
+375-17-295-68-52
+375-29-308-38-13

Формат А3