Уплотнения условно не показаны

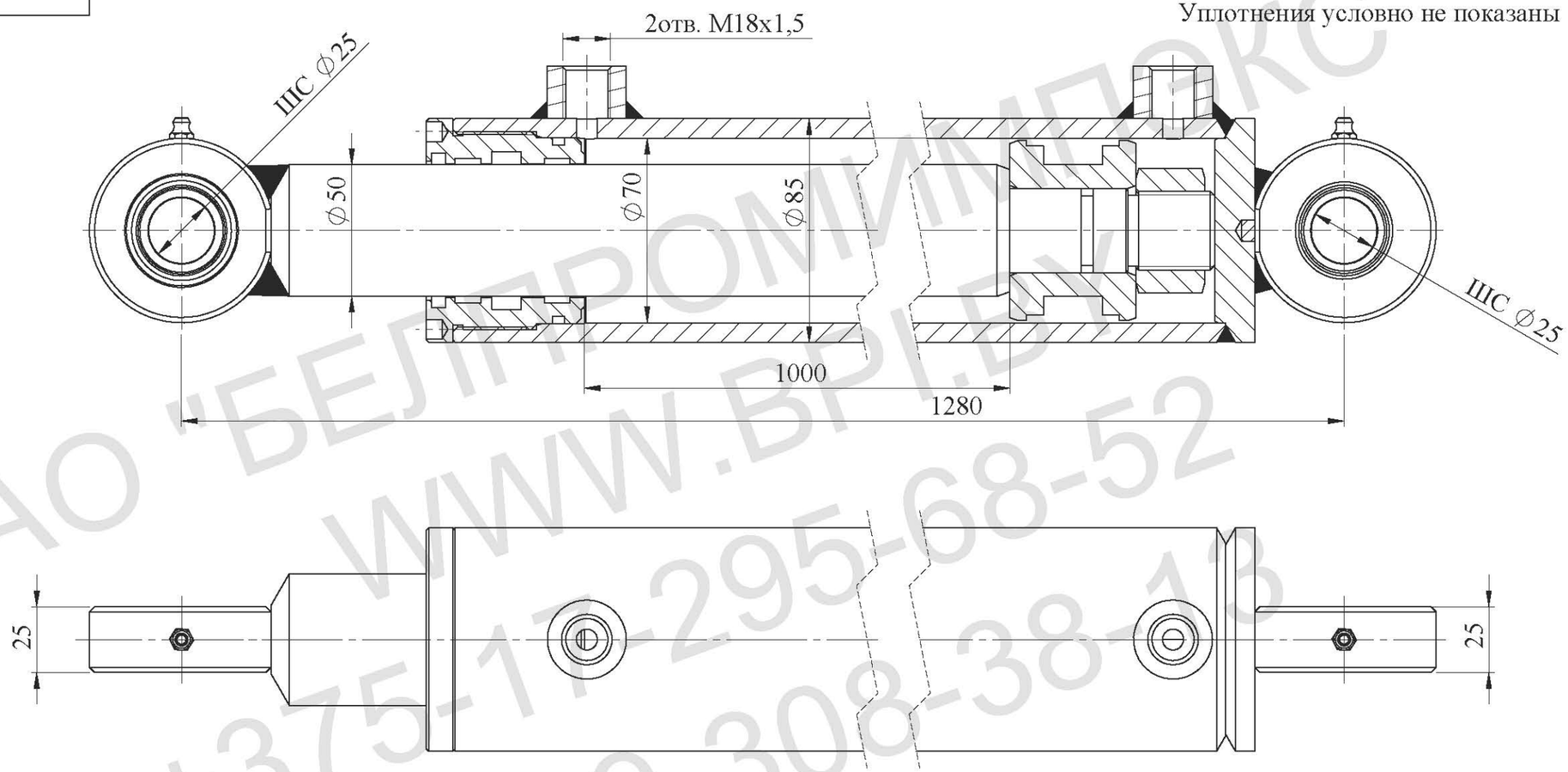

Технические требования:

1. Грунтовать Грунт 021ГФ ГОСТ25129-82. Рабочую поверхность штока и присоединительные отверстия от окрашивания предохранить.
2. Испытания гидроцилиндра производить согласно требованиям ГОСТ 18464-96.
3. Маркировать шрифтом 5-Пр3 ГОСТ 26.020-80 обозначение гидроцилиндра, производитель, месяц, год выпуска.
4. После проведения приемо-сдаточных работ рабочую жидкость из гидроцилиндра слить, подводящие отверстия заглушить транспортными пробками. Применение деревянных заглушек не допускается.
5. Класс чистоты остатков рабочей жидкости в полости гидроцилиндра после испытаний не грубее 10 кл. по ГОСТ17216-2001.
6. Объем выносимой рабочей жидкости через уплотнение штока за один двойной ход по ГОСТ16514-96, класс В - 0,005 см3/м2.
7. Перед сборкой резиновые уплотнения смазать рабочей жидкостью.

Техническая характеристика:

Диаметр поршня, мм	70
Диаметр штока, мм	**50**
Ход, мм	1000
Номинальное давление, МПа	6
Максимальное давление, МПа	8
Рабочая жидкость	-масло минеральное вязкостью 12...1200сСт
Класс чистоты рабочей жидкости, не грубее - 14кл. по ГОСТ17216-2001	
Температура, °С	
-окружающей среды	-30...+50
-рабочей жидкости	-10...+80
Номинальная скорость штока, м/с	**0,3**
Полный установленный ресурс, не менее, циклов	1,0х106/
90-процентная наработка до отказа, не менее, циклов	0,6х106/
Давление страгивания не более	1МПа
Давление холостого хода не более	0,5МПа
Остальные параметры по ТУ BY 100088681.002-2007	

Изм.	Лист	№ докум.	Подп.	Дата	Гидроцилиндр ГЦ 70.50.1000/1280 Сборочный чертеж	Лит.	Масса	Масштаб
Разраб.								1:2
Пров.								
Т. контр.						Лист	Листов 1	
Нач. КБ								
Н. контр.								
Утв.								

D:\гидроцилиндры\серийные (более 5)\поршневые\ ГЦ 70.50.1000.1280

Подпись и дата | Инв. № дубл. | Взам. инв. № | Подпись и дата | Инв. № подл.

ОАО "БЕЛПРОМИНПОКС" WWW.BPI.BY +375-17-295-68-52 +375-29-308-38-13